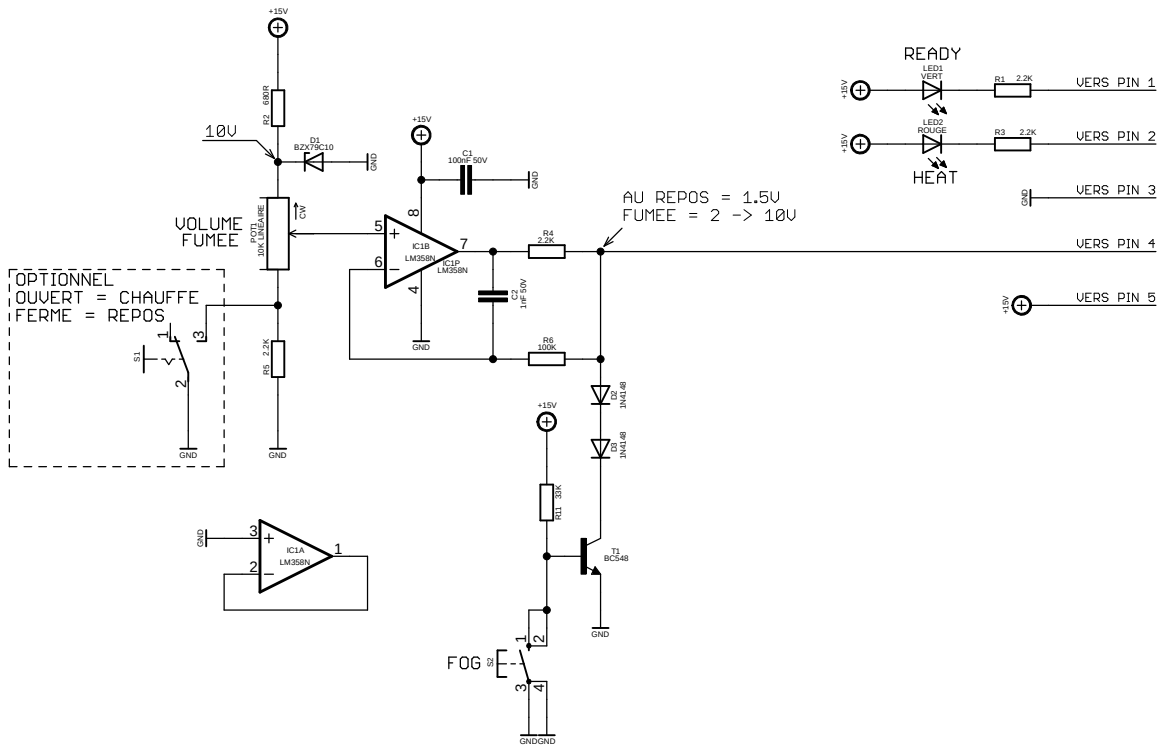

MAGNUM 800	MAGNUM 850
DIN 5 BROCHES MALE 180° VU DE FACE COTE CONTACTS	RJ45 MALE 8P/8 VU DE FACE COTE CONTACTS

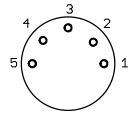

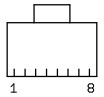

JE NE PEUX ETRE TENU RESPONSABLE DES DOMMAGES QUI RESULTERAIENT DE L'UTILISATION DE CE SCHEMA

MORISSEAU Franck A.K.A. GENESIS	SCHEMA: magnum_850_sans_timer
	NOM: MAGNUM 800/850 TIMER
WWW.HARPELASER.COM	REF.: / REV.: A
	DATE: 11/01/2014 18:13:59
FM LE 26/11/2013	PAGE: 1/1 A4H-GENESIS

DISTRIBUTION LIBRE MAIS CITEZ LA SOURCE

REPRODUCTION PARTIELLE OU TOTALE
SOUMISE A MON ACCORD PREALABLE